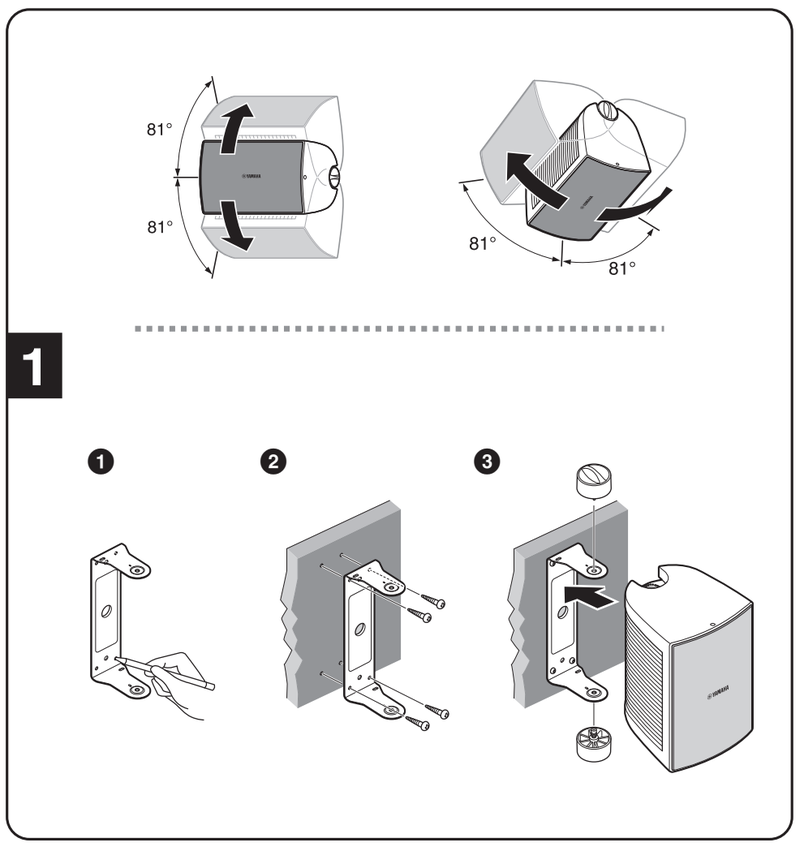

Español

PRECAUCIONES

LEER DETENIDAMENTE ANTES DE EMPEZAR

* Guarde este manual en un lugar seguro para futuras consultas.

⚠ ADVERTENCIA

Siga siempre las precauciones básicas detalladas a continuación para prevenir la posibilidad de lesiones graves, o incluso la muerte, por descargas eléctricas, cortocircuitos, daños, incendios u otros peligros. Estas precauciones incluyen, aunque no de forma exclusiva, las siguientes:

No abrir

- Este dispositivo contiene piezas cuyo mantenimiento no puede realizar el usuario. No abra el dispositivo ni trate de desmontar o modificar de forma alguna los componentes internos. En caso de mal funcionamiento, deje de usarlo de inmediato y pida al servicio técnico de Yamaha que lo inspeccione.

Advertencia sobre el fuego

- No coloque objetos encendidos como, por ejemplo, velas sobre la unidad, porque podrían caerse y provocar un incendio.

⚠ ATENCIÓN

Siempre siga las precauciones básicas indicadas abajo para evitar así la posibilidad de sufrir lesiones físicas o de dañar el dispositivo u otros objetos. Estas precauciones incluyen, aunque no de forma exclusiva, las siguientes:

Colocación

- No coloque el dispositivo en una posición inestable en la que se pueda caer accidentalmente.
- No coloque el dispositivo en un lugar donde pueda entrar en contacto con gases corrosivos o con salitre. Si ocurriera, podría dar lugar a un funcionamiento defectuoso.
- Antes de cambiar el dispositivo de lugar, desconecte todos los cables.
- Consulte siempre al servicio técnico cualificado de Yamaha si la instalación del dispositivo requiere algún tipo de obra, y asegúrese de tener en cuenta las siguientes precauciones.
  - Elija un hardware para el montaje y un lugar para la instalación que soporten el peso del dispositivo.
  - Evite ubicaciones que estén expuestas a una continua vibración.
  - Utilice las herramientas necesarias para instalar el dispositivo.
  - Inspeccione el dispositivo periódicamente.

Conexiones

- Antes de conectar el dispositivo a otros dispositivos, desconecte la alimentación de todos ellos. Antes de apagar o encender los dispositivos, baje el volumen al mínimo.
- Utilice sólo cables de altavoces para conectar los altavoces a las entradas de altavoces. Si se utilizan cables de otro tipo podría producirse un cortocircuito.

Precaución en el manejo

- No introduzca los dedos ni las manos en ninguno de los huecos o aberturas del dispositivo.
- No utilice el dispositivo si el sonido se escucha distorsionado. Si se utiliza el dispositivo de forma prolongada en estas condiciones, podría producirse un recalentamiento y, posteriormente, un cortocircuito.
- Al elegir un amplificador de potencia para su uso con este dispositivo, asegúrese de que la potencia de salida del amplificador es inferior a la capacidad de alimentación de este dispositivo (consulte la SPECIFICATIONS).
  Aunque la potencia de salida del amplificador sea inferior a la capacidad de alimentación de este dispositivo (programa), el uso de señales de entrada excesivas que causen saturación puede provocar daños en el dispositivo.
  Se puede producir un funcionamiento defectuoso o incendios especialmente si se generan los siguientes sonidos o ruidos:
  - retorno, cuando se utiliza un micrófono
  - sonido con un volumen continuo y extremo de un instrumento musical
  - sonido distorsionado continuo y extremo
  - ruido causado al enchufar y desenchufar el cable con el amplificador encendido

Yamaha no se responsabiliza por daños debidos a uso inapropiado o modificaciones hechas al dispositivo.

DESEMBALAJE

Tras el desembalaje, inspeccionar el contenido para comprobar que están los siguientes elementos Altavoz × 2, Soporte × 2, Rueda de sujeción × 4, Tapa de terminales × 2, Tornillo de tapa de terminales × 4.
Manual de instrucciones (este manual), SPECIFICATIONS
* Cable del altavoz no suministrado.

1 MONTAJE DE LOS ALTAVOCES

Para el montaje en la pared o en el techo de los altavoces, usar los soportes que se incluyen. Antes de instalar los altavoces, compruebe que la posición de montaje es lo bastante resistente.

❶ Usando el soporte como plantilla, marcar los lugares (4 puntos para los tornillos M5 y dos puntos para los tornillos M10) de las ranuras para los orificios en el área de montaje.
❷ Usando los tornillos apropiados (M5 o M10) para la superficie de montaje, fijar firmemente el soporte a la pared o al techo. El orificio central del soporte puede utilizarse para pasar los cables de los altavoces.
❸ Colocar el altavoz en el soporte y fijar el altavoz mediante las dos ruedas.

Si se usan los soportes para montar los altavoces en la pared o en el techo, usar un cable de seguridad (no se incluye) para evitar que el altavoz se caiga. Fijar cada cable de seguridad mediante el orificio para el cable de seguridad en cada soporte. Consulte DIMENSIONS en SPECIFICATIONS para ver la posición de este orificio (Bore for safety wire).
El cable de seguridad debe tener la longitud mínima necesaria.

RESISTENCIA AL AGUA

Los altavoces están diseñados para resistir el impacto de agua a hasta 60° de temperatura en cada lado desde una posición vertical (IPX3). El altavoz puede instalarse en exteriores, debajo de voladizos, evitando el contacto directo con la lluvia.

2 CONEXIÓN DEL CABLE DE LOS ALTAVOCES Y AJUSTE DEL TRANSFORMADOR

Antes de realizar las conexiones, asegurarse de que el amplificador está apagado.

CONEXIONES

- Conectar los cables de los altavoces entre los terminales de entrada de la parte trasera de los altavoces y los terminales de salida del amplificador.
- Conectar los altavoces asegurándose de que no se invierte la polaridad: "+" con "+" y "–" con "–". Si el altavoz está conectado con la polaridad invertida, es posible que los resultados no sean los correctos.
- Quitar unos 15 mm de aislamiento del extremo de cada cable del altavoz y torcer los cables expuestos del cable juntos.

CONEXIÓN Y AJUSTE

❶ Para modificar el ángulo del altavoz, afloje ligeramente las dos ruedas. Ajuste el ángulo del altavoz para facilitar la conexión y fíjelo firmemente con las dos ruedas. Antes de realizar conexiones, asegúrese de que las ruedas están lo suficientemente bien fijadas para evitar que el altavoz se caiga y provoque lesiones.
❷ Afloje los dos terminales de entrada internos.
❸ Inserte cada cable desnudo en su correspondiente orificio y apriete.
Para la conexión en paralelo al siguiente altavoz, utilice los terminales de entrada externos.
❹ Seleccione la tensión de línea/impedancia (100 V/70 V/8 Ω) y la toma de corriente del sistema distribuido de 100 V/70 V girando el selector de toma con un destornillador plano.
No utilice la posición "X". La posición 8Ω solo puede usarse para los sistemas de audio de 8 ohmios. Si el ajuste es incorrecto, podría provocar un funcionamiento incorrecto del altavoz y el amplificador.
❺ Fije la tapa de los terminales con los tornillos de la tapa de los terminales.
❻ Ajuste el ángulo de los altavoces que desee aflojando las dos ruedas de fijación y fíjelo apretando las dos ruedas de fijación.
❼ Gire el símbolo de YAMAHA en función de la posición de los altavoces.

CIRCUITO DE PROTECCIÓN DE SOBRECARGA

Si se detecta una sobrecarga de entrada, el sistema de altavoces se silenciará automáticamente. Cuando se recupere el nivel de entrada normal, volverá a emitirse sonido. Tenga en cuenta que unas sobrecargas muy frecuentes pueden provocar daños permanentes en los altavoces. Por tanto, es importante ajustar el nivel de entrada correcto.

ACABADO DE LA REJILLA FRONTAL

La rejilla frontal puede desmontarse para retocarla o pintarla, retirando los pasadores de fijación de las partes superior e inferior del altavoz, procurando no dañarlos. Consulte DIMENSIONS en SPECIFICATIONS para ver la posición de estos pasadores (Retaining pin).

Русский

ПРАВИЛА ТЕХНИКИ БЕЗОПАСНОСТИ

ВНИМАТЕЛЬНО ПРОЧТИТЕ, ПРЕЖДЕ ЧЕМ ПРИСТУПАТЬ К ЭКСПЛУАТАЦИИ

* Сохраните это руководство, чтобы можно было обращаться к нему в дальнейшем.

⚠ ПРЕДУПРЕЖДЕНИЕ

Во избежание получения серьезных травм вплоть до наступления смерти от удара электрическим током, а также во избежание короткого замыкания, повреждения оборудования, пожара и других инцидентов, всегда соблюдайте основные правила безопасности, перечисленные далее. Они включают принятие следующих мер (не ограничиваясь ими):

Не открывать

- В данном устройстве нет компонентов, которые должен обслуживать пользователь. Не следует открывать устройство или пытаться разбирать его, а также каким-либо образом модифицировать его внутренние компоненты. При возникновении неисправности немедленно прекратите эксплуатацию устройства и обратитесь за помощью к квалифицированным специалистам центра технического обслуживания корпорации Yamaha.

Беречь от огня

- Не ставьте на инструмент предметы, являющиеся источником открытого огня, например свечи. Горящий предмет может упасть и стать источником возникновения пожара.

⚠ ВНИМАНИЕ

Во избежание нанесения серьезных травм себе и окружающим, а также во избежание повреждения устройства и другого имущества, всегда соблюдайте основные правила безопасности. Они включают принятие следующих мер (не ограничиваясь ими):

Место установки

- Во избежание случайного падения устройства не оставляйте его в неустойчивом положении.
- Не размещайте устройство в месте, где на него могут воздействовать коррозионные газы или соленый воздух. Это может привести к сбоям в работе устройства.
- Перед перемещением устройства отсоедините все кабели.
- Всегда консультируйтесь с квалифицированными специалистами центра технического обслуживания корпорации Yamaha, если для установки устройства требуется дополнительная сборка, и соблюдайте следующие меры предосторожности.
  - Выбирайте монтажное оборудование и место установки, способные выдержать вес устройства.
  - Избегайте мест установки, подверженных постоянной вибрации.
  - Используйте подходящие инструменты для установки устройства.
  - Периодически проверяйте состояние устройства.

Подключения

- Перед подключением данного устройства к другим устройствам выключите питание на всех устройствах. Перед включением или отключением питания на всех устройствах установите минимальный уровень громкости.
- Используйте только кабели динамиков для подключения динамиков к гнездам для динамиков. Применение кабелей другого типа может привести к возгоранию.

Правила безопасности при эксплуатации

- Не вставляйте пальцы или руки в отверстия на устройстве.
- Не используйте устройство при искажении звука. Длительное использование устройства в таком состоянии может привести к перегреву и возгоранию.
- При выборе усилителя мощности, используемого с этим устройством, убедитесь, что выходная мощность усилителя ниже, чем нагрузочная способность по мощности данного устройства (см. SPECIFICATIONS).
  Даже если выходная мощность усилителя ниже, чем нагрузочная способность по мощности данного устройства (программы), использование излишне мощных входных сигналов, приводящих к срезу, может вызвать повреждение устройства. Сбои в работе или возгорание особенно вероятны при генерации следующих звуков или шумов:
  - обратная связь при использовании микрофона;
  - постоянный экстремально громкий звук от музыкального инструмента;
  - постоянный чрезмерно искаженный звук;
  - шум, вызванный подключением/отсоединением кабеля при включенном усилителе.

Корпорация Yamaha не несет ответственности за ущерб, вызванный неправильной эксплуатацией или модификацией устройства.

РАСПАКОВКА

После распаковки проверьте наличие следующих деталей в комплекте поставки: динамик × 2, кронштейн × 2, ручка × 4, крышка зажимов × 2, винт для крышки зажимов × 4.
Руководство пользователя (данное руководство), SPECIFICATIONS
* Кабель динамика не входит в комплект поставки.

1 МОНТАЖ ДИНАМИКОВ

Используйте прилагаемые кронштейны для настенного/потолочного монтажа динамиков. Перед установкой динамиков убедитесь, что монтажная поверхность достаточно прочная.

❶ Используя кронштейн как шаблон, разметьте положение главных отверстий (четыре точки для M5 и две точки для M10) на монтажной поверхности.
❷ Для крепления кронштейна на стене или потолке используйте подходящие для монтажной поверхности винты (M5 или M10). При необходимости кабели динамиков можно пропустить через центральное отверстие в кронштейне.
❸ Установите динамик на кронштейне и зафиксируйте его двумя ручками.

При использовании кронштейна для настенного/потолочного монтажа применяйте крепежную проволоку (не входит в поставку) для предупреждения падения динамика. Пропустите каждую крепежную проволоку в специальное отверстие в обоих кронштейнах. Для получения информации о положении этих отверстий см. пункт DIMENSIONS в разделе SPECIFICATIONS (Bore for safety wire).
Крепежная проволока должна иметь минимальную необходимую длину.

ВОДОНЕПРОНИЦАЕМОСТЬ

Динамики имеют водонепроницаемую конструкцию, которая защищает от попадания на них капель воды под углом до 60° от вертикального положения (с обеих сторон) согласно классу IPX3. Динамики можно расположить под навесом крыши, защищающим их от прямого попадания дождя.

2 ПОДСОЕДИНЕНИЕ КАБЕЛЕЙ ДИНАМИКА И НАСТРОЙКА ТРАНСФОРМАТОРА

Перед выполнением любых соединений обязательно отключите усилитель.

СОЕДИНЕНИЯ

- Подсоедините кабели динамиков к входным зажимам на задней стороне динамиков и выходным зажимами усилителя.
- При подсоединении соблюдайте полярность, то есть "+" к "+", "–" к "–". Если полярность динамиков перепутана, то, возможно, не удастся достичь заявленных характеристик.
- Снимите около 15 мм изоляции с конца кабеля каждого динамика, затем скрутите оголенные концы многожильного провода.

ПОДКЛЮЧЕНИЕ И НАСТРОЙКА

❶ Чтобы изменить угол наклона динамика, слегка ослабьте две ручки. Для удобства подключения наклоните динамик, а затем надежно закрепите его с помощью ручек. Перед подключением обязательно надежно закрепите ручки во избежание падения динамика и нанесения травмы.
❷ Ослабьте два внутренних входных зажима.
❸ Вставьте каждый многожильный провод под соответствующий ему винт, а затем затяните этот винт.
Используйте внешние входные зажимы для параллельного подсоединения к следующему динамику.
❹ Выберите напряжение и сопротивление сети питания (100V/70V/8Ω) и отвод для сети питания 100V/70V путем поворота селектора отводов с помощью плоской отвертки.
Не используйте положение "X". Используйте положение 8Ω только для аудиосистем с сопротивлением 8 Ом. Неверная настройка может привести к неисправности динамика и усилителя.
❺ Подсоедините крышку зажима с помощью специальных винтов.
❻ Установите динамик под желаемым углом, ослабив две ручки, и надежно закрепите ее, затянув обе ручки.
❼ Поверните эмблему YAMAHA в соответствии с положением динамика.

ПЕРЕГРУЗКА ЗАЩИТНОЙ СХЕМЫ

Если обнаружена перегрузка на входе, система динамика выключается автоматически. По достижении нормального входного уровня вывод звука возобновится. Обратите внимание, что частая перегрузка на входе может привести к повреждению динамика. По этой причине важно устанавливать надлежащий уровень входного сигнала.

ПОВТОРНАЯ ОТДЕЛКА ПЕРЕДНЕЙ РЕШЕТКИ

Переднюю решетку можно снять для повторной отделки или окраски, вынув закрепляющие штифты в верхней и нижней частях динамика, соблюдая осторожность, чтобы не сломать их. Для получения информации о положении этих штифтов см. пункт DIMENSIONS в разделе SPECIFICATIONS (Retaining pin).

中文

注意事项

请在操作使用前，首先仔细阅读下述内容

* 请将本说明书存放在安全的地方，以便将来随时参阅。

⚠ 警告

为了避免因触电、短路、损伤、火灾或其它危险可能导致的严重受伤甚至死亡，请务必遵守下列基本注意事项。这些注意事项包括但不限于下列情况：

请勿打开

- 本乐器不含任何用户可自行修理的零件。请勿打开本设备或试图拆卸其内部零件或进行任何方式的改造。若出现异常，请立即停止使用，并请有资质的 Yamaha 维修人员进行检修。

火警

- 请勿在设备上放置燃烧着的物体，比如蜡烛。燃烧的物体可能会倾倒并引发火灾。

⚠ 小心

为了避免您或周围他人可能发生的人身伤害、设备或财产损失，请务必遵守下列基本注意事项。这些注意事项包括但不限于下列情况：

安放位置

- 请勿将本设备放在不稳定的地方，否则可能会导致突然翻倒。
- 请勿将本设备放置在可能会接触到腐蚀性气体或含有盐份的空气。否则可能会导致故障。
- 搬动设备之前，请务必拔出所有已连接的连接线。
- 如果设备安装时需要施工，请务必咨询有资质的 Yamaha 维修人员，并务必遵守以下注意事项。
  - 选择能够承受本设备重量的安装硬件和安装场所。
  - 避免安放在经常振动的场所。
  - 使用需要的工具安装设备。
  - 定期检查本设备。

连接

- 将本设备连接到其它设备之前，请关闭所有设备的电源开关。在打开或关闭所有设备的电源开关之前，请将所有音量都调到最小。
- 请务必使用音箱连接线将音箱连接到音箱插孔。使用其它种类的电缆可能会导致火灾。

小心操作

- 请勿将手指或手插入本设备的任何间隙或开口。
- 如果声音失真，请勿使用本设备。在这种状态下继续使用可能会造成设备过热并造成火灾。
- 在选择在本设备上使用的功放器时，请确保功放器的输出功率低于本设备的电源容量 （参见 SPECIFICATIONS）。
  即使功放器的输出功率低于本设备的电源容量 （程序），使用过高的输入信号所产生的削波会对本设备造成损坏。
  尤其当产生以下声音或噪音时，可能会产生故障或火灾。
  - 使用麦克风时引起的声音回馈
  - 乐曲连续发出极高音量的声音
  - 连续发出连续且失真严重的声音
  - 在打开功放器电源时由于插拔电线产生的噪音

对由于不正当使用或擅自改造本设备所造成的损失，Yamaha 不负任何责任。

- 为便于您理解使用说明书的内容，本公司已经依据国家的相关标准尽可能的将其中的英文表述部分翻译成中文。但是，由于专业性、通用性及特殊性，仍有部分内容仅以原文形式予以记载。如您有任何问题，烦请随时与本公司客服联系 （热线：400-051-7700）。
- 本使用说明书的内容为印刷时最新的技术规格。请至 Yamaha 网站下载最新版本的使用说明书。

拆开包装

拆开包装，确认下列物品完整无缺 音箱 ×2、托架 ×2、固定旋钮 ×4、端子盖 ×2、端子盖螺钉 ×4。
用户手册 （本手册），SPECIFICATIONS
* 音箱电缆线未附带。

1 安装音箱

若要将音箱安装到墙壁 / 天花板上，请使用附带的托架。安装音箱以前，请确保安装位置强度足够。

❶ 将托架作为模板，在安装区域标出主要孔槽的位置 （M5 四处，M10 两处）。
❷ 使用用于安装面的合适螺钉 （M5 或 M10）将托架坚固到墙壁 / 天花板上。根据需要，可以将音箱电缆线穿过托架的中心孔。
❸ 将音箱放入托架，用两个固定旋钮固定音箱。

如果将托架用于墙壁 / 天花板安装，建议使用安全挂绳 （未附带）防止音箱坠落。将每根安全挂绳穿过每个托架的安全挂绳孔并进行固定。有关此孔位置，请参阅 SPECIFICATIONS 中的 DIMENSIONS （Bore for safety wire）。
安全挂绳应该尽可能短。

防水性能

根据设计，音箱对于从垂直方向对任意一侧形成的高达 60° 的水冲击具有防水性能 （IPX3）。可以将音箱安装在室外屋檐下，避免与雨水直接触摸。

2 音箱电缆线连接和变压器设定

进行连接以前，请务必关闭放大器。

连接

- 通过音箱电缆线连接音箱的后输入端子和放大器的输出端子。
- 每个连接均应使极性正确，即 "+" 至 "+"，"–" 至 "–"。如果音箱之间出现极性交错，可能无法实现指定的性能。
- 从每根音箱电缆线末端剥去约 15 mm 的绝缘层，并将裸露的绞合导线紧紧拧在一起。

连接和设定

❶ 若要改变音箱的角度，请稍稍松开两个固定旋钮。调节音箱的角度以便连接，然后使用固定旋钮牢牢固定。进行连接以前，请确保固定旋钮已牢牢固定，以免音箱坠落和造成伤害。
❷ 松开两个内输入端子。
❸ 将每根绞合导线插到对应的螺钉下面，然后向下拧紧。
有关与下一个音箱的并联，请使用外输入端子。
❹ 使用一字槽螺丝刀转动分接头选择器开关，选择线路电压 / 阻抗 （100V/70V/8Ω）和 100V/70V 线路分配系统的电源分接头。
不要使用 "X" 位置。对于 8 欧姆音响系统只能使用 8Ω 位置。如果设定不正确，可能造成音箱和放大器出现故障。
❺ 使用端子盖螺钉安装端子盖。
❻ 通过松开两个固定旋钮设定需要的音箱角度，然后拧紧两个固定旋钮将其固定到位。
❼ 根据音箱的位置旋转 YAMAHA 标志。

过载保护电路

如果检测到输入过载，音箱系统将自动静音。当恢复到正常输入电平时，声音会再次输出。请注意，如果经常出现输入过载，可能会造成音箱永久性损坏。因此设定合适的输入电平非常重要。

前格栅表面整修

通过拆下音箱顶部和底部的固定销，可以拆下前格栅以进行表面修整 / 涂上漆层，注意不要使其破裂。有关这些销的位置，请参阅 SPECIFICATIONS 中的 DIMENSIONS （Retaining pin）。

该标记附加在出售到中华人民共和国的电子信息产品上。
环形中的数字表示的是环境保护使用期限的年数。

产品中有害物质的名称及含量

部件名称	有害物质					
	铅 (Pb)	汞 (Hg)	镉 (Cd)	六价铬 (Cr (VI))	多溴联苯 (PBB)	多溴二苯醚 (PBDE)
外壳箱体	×	○	○	○	○	○
扬声器单元	×	○	○	○	○	○

本表格依据 SJ/T 11364 的规定编制。
○：表示该有害物质在该部件所有均质材料中的含量均在 GB/T 26572 规定的限量要求以下。
×：表示该有害物质至少在该部件的某一均质材料中的含量超出 GB/T 26572 规定的限量要求。

保护环境
如果需要废弃设备时，请与本地相关机构联系，获取正确的废弃方法。
请勿将设备随意丢弃或作为生活垃圾处理。

日本語

安全上のご注意

ご使用の前に、必ずこの「安全上のご注意」をよくお読みください。

ここに示した注意事項は、製品を安全に正しくご使用いただき、お客様やほかの方々への危害や財産への損害を未然に防止するためのものです。必ずお守りください。
お読みになったあとは、使用される方がいつでも見られる所に必ず保管してください。

■ 記号表示について

この製品や取扱説明書に表示されている記号には、次のような意味があります。

⚠	「ご注意ください」という注意喚起を示します。
⃠	～しないでくださいという「禁止」を示します。
❗	「必ず実行」してくださいという強制を示します。

■「警告」と「注意」について

以下、誤った取り扱いをすると生じることが想定される内容を、危害や損害の大きさと切迫の程度を明示するために、「警告」と「注意」に区分して掲載しています。

⚠ 警告	この表示の欄は、「死亡する可能性または重傷を負う可能性が想定される」内容です。
⚠ 注意	この表示の欄は、「傷害を負う可能性または物的損害が発生する可能性が想定される」内容です。

この製品の内部には、お客様が修理 / 交換できる部品はありません。点検や修理は、必ずお買い上げの販売店またはヤマハ修理ご相談センターにご依頼ください。

⚠ 警告

分解禁止

分解禁止

この機器の内部を開けたり、内部の部品を分解したり改造したりしない。
感電や火災、けが、または故障の原因になります。異常を感じた場合など、点検や修理は、必ずお買い上げの販売店またはヤマハ修理ご相談センターにご依頼ください。

火に注意

禁止

この機器の上にろうそくなど火気のあるものを置かない。
ろうそくなどが倒れたりして、火災の原因になります。

⚠ 注意

設置

禁止

不安定な場所に置かない。
この機器が転倒して故障したり、お客様やほかの方々がけがをしたりする原因になります。

禁止

塩害や腐食性ガスが発生する場所に設置しない。
故障の原因になります。

必ず実行

この機器を移動するときは、必ず接続ケーブルをすべて外した上で行なう。
ケーブルをいためたり、お客様やほかの方々が転倒したりするおそれがあります。

必ず実行

取り付け工事は、必ずお買い上げの販売店に依頼する。また、取り付ける場合は、以下の点に注意する。
- この機器の重量に十分に耐えられる取り付け器具と場所を選ぶ
- 継続して振動があるような場所は避ける
- 必ず指定された取り付け工具を使用する
- 定期的に保守点検を行なう

接続

必ず実行

ほかの機器と接続する場合は、すべての電源を切った上で行なう。また、電源を入れたり切ったりする前に、必ず機器の音量（ボリューム）を最小にする。
感電、聴力障害または機器の損傷になることがあります。

必ず実行

スピーカーの接続には、スピーカー接続専用のケーブルを使用する。
それ以外のケーブルを使うと、火災の原因になることがあります。

取り扱い

禁止

この機器のパネルのすき間に手や指を入れない。
お客様がけがをするおそれがあります。

必ず実行

この機器と組み合わせて使うパワーアンプを選ぶとき、パワーアンプの出力レベルとこの機器の許容入力レベル（SPECIFICATIONS 参照）が合っているかを確認する。
パワーアンプの出力レベルがこの機器の（プログラム）許容入力レベルより低い場合でも、過大な入力信号によるクリッピングが生じるときは、この機器が故障するおそれがあります。
特に、以下のような音（ノイズ）に対しては、故障や火災のおそれがありますので、ご注意ください。
- マイクロフォン使用時のハウリング音
- 電子楽器からの連続した大音量の音
- 異状にひずんだ連続音
- アンプの電源を入れた状態でのケーブルの抜き差しによるポップノイズ

● 不適切な使用や改造により故障した場合の保証はいたしかねます。

同梱品

同梱品を確認してください。
スピーカー ×2　取付金具 ×2　固定ネジ ×4　端子カバー ×2　端子カバー用ネジ ×4
取扱説明書 (本紙)　SPECIFICATIONS (保証書が記載されています)
* スピーカーケーブルは付属しておりません。

1 スピーカーの取り付け

付属の取付金具を使って、壁や天井にスピーカーを取り付けます。取り付ける場所に十分な強度があることを確認してから、取り付けを行なってください。

❶ 取付金具を使って、スピーカーを取り付けたい場所にネジ穴の印（M5 ネジの場合は 4 箇所、M10 ネジの場合は 2 箇所）を付けます。
❷ 取り付ける場所に適した M5 ネジまたは M10 ネジを使用して、壁や天井に取付金具を固定します。必要に応じて、スピーカーケーブルを取付金具の穴に通してください。
❸ 取付金具にスピーカーを取り付けて、2 つの固定ネジで固定します。

取付金具を使って壁や天井にスピーカーを設置する際は、落下防止のために取付金具に市販の落下防止ワイヤーをご使用ください。落下防止ワイヤーは、取付金具の落下防止ワイヤー取付穴に通して使用してください。落下防止ワイヤー取付穴の位置については、SPECIFICATIONS の DIMENSIONS をご参照ください（Bore for safety wire）。
落下防止ワイヤーは必要最小限の長さにしてご使用ください。

防水性能について

鉛直から両側に 60° の範囲で落ちてくる水滴に対して保護する性能を有しています (IPX3)。屋外の軒下など、直接雨がかからない場所に設置することができます。

2 スピーカーケーブルの接続とトランスの設定

接続するときは、必ずアンプの電源を切ってから行なってください。

接続について

- スピーカーケーブルでスピーカー背面にある入力端子をアンプのスピーカー出力端子に接続します。
- それぞれの極性 "＋"、"－" を確認して接続してください。スピーカーを複数台使用する場合、極性が統一されていないと本来の性能を発揮できません。
- スピーカーケーブル先端の絶縁部 (被膜) を 15mm くらいはがし、芯線をしっかりよじっておきます。

接続および設定方法

❶ 2 つの固定ネジを少しゆるめると、スピーカー本体の角度を変えることができます。スピーカー本体をスピーカーケーブルの接続作業が行ないやすい角度に変更して、2 つの固定ネジでしっかり固定します。
固定ネジでしっかり固定しないと、作業中にスピーカーが動いたり落下したりしてけがをする場合があります。
❷ 内側の入力端子のネジをゆるめます。
❸ ネジとスピーカーのあいだに、スピーカーケーブルの芯線を差し込み、入力端子のネジを締めます。
次のスピーカーとパラレル接続する場合は、外側の入力端子にスピーカーケーブルを接続します。
❹ タップ選択スイッチをマイナスドライバーなどで回して、伝送方式 (100V/70V/8Ω) と 100V/70V ラインを使用するときの入力ワット数のタップを選びます。
X のところには合わせないでください。また、8Ω の位置はローインピーダンスアンプと組み合わせるときにだけ合わせてください。設定を間違えるとスピーカーやアンプが故障する原因になります。
❺ 端子カバー用ネジを使って端子カバーを取り付けます。
❻ 2 つの固定ネジをゆるめて、スピーカーの角度を調整したら 2 つの固定ネジでしっかり固定します。
❼ スピーカーの向きに合わせて、ヤマハエンブレムを回転させます。

過入力保護回路について

スピーカーには過入力保護回路が搭載されています。過入力されるとスピーカーから音が出なくなります。入力レベルが正常になるとスピーカーから音が出るようになります。頻繁に過入力があるとスピーカー破損の原因となりますので、入力レベルを調整してください。

塗装について

フロントグリルを外して塗装する場合は、スピーカーの上下にあるグリル留めピンを傷つけないように外してください。
グリル留めピンの位置については、SPECIFICATIONS の DIMENSIONS をご参照ください (Retaining pin)。

Manual Development Division
© 2011 Yamaha Corporation
Published 05/2016 改版 MWCR*.*-**B0
Printed in Indonesia